学校法人、大学・短期大学 組織図
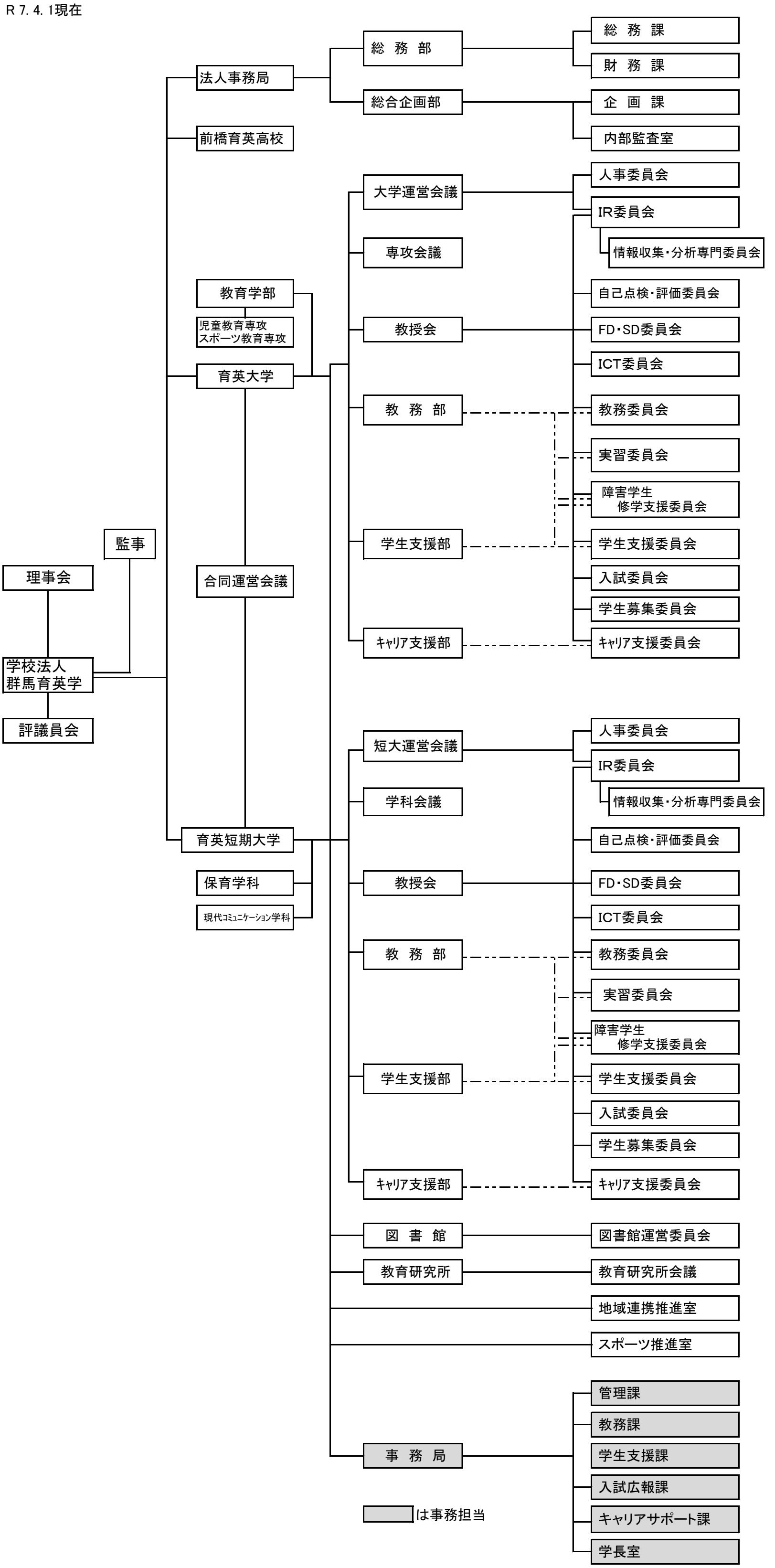
R 7. 4. 1現在